Service Training

Programme autodidactique 354

La Jetta 2006

La Jetta 2006 inscrit un chapitre supplémentaire dans l'histoire du succès de ce modèle au cours des 30 dernières années. La nouvelle Jetta pose de nouveaux jalons qui allient design, confort et technologie moderne, et se positionne ainsi comme un véhicule haut de gamme dans sa catégorie. Grâce à des solutions étudiées dans le moindre détail, à une motorisation plus puissante ainsi qu'à des caractéristiques de sécurité supplémentaires, la Jetta se démarque des concurrents de sa classe.

La nouvelle Jetta est construite dans l'usine Volkswagen de Puebla au Mexique. Cette usine a vu le jour en 1964 avec la production de l'ancienne Coccinelle. À l'heure actuelle, l'usine de Puebla emploie quelque 14 000 personnes et produit entre autres la New Beetle.

Les caractéristiques de la nouvelle Jetta :

- Design élégant
- Qualité exceptionnelle
- Maniabilité hors pair
- Pack sécurité étoffé
- Chaîne cinématique innovante
- Habitacle généreux

S354_002

Des programmes autodidactiques spécifiques sont disponibles sur les thèmes suivants :

- PA300 Boîte automatique 6 rapports 09D
- PA308 La boîte DSG 02E
- PA317 Direction assistée électromécanique à double pignon

NOUVEAU

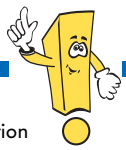

Attention
Nota

Le programme autodidactique vous informe sur la conception et le fonctionnement des innovations techniques ! Les contenus ne sont pas réactualisés.

Pour les instructions de contrôle, de réglage et de réparation, veuillez vous reporter à la documentation Service après-vente prévue à cet effet

Sommaire

En bref 4

Carrosserie 8

Protection des occupants 14

Groupes motopropulseurs 16

Transmission 28

Trains roulants 30

Équipement électrique 32

Chauffage et climatiseur 36

Autoradio et système de navigation 38

En bref

La Jetta 2006

La Jetta 2006 pose de nouveaux jalons dans de nombreux domaines, par ex. :

- Sécurité
- Design
- Qualité
- Maniabilité
- Habitabilité
- Dynamique de conduite.

- Autoradio et système de sonorisation High-End
- Concept de rangement généreux
- Direction assistée électromécanique
- Phares bi-xénon en option
- ABS et ESP MK60

Autres caractéristiques :

- Essuie-glace avec capteur de pluie
- Système d'aide au stationnement en option.

- Climatronic (climatiseur 2 zones)
- Feux arrière en deux parties
- Essieu arrière à quatre bras
- Adaptation conducteur via contacteur multifonction

S354_003

Caractéristiques techniques

Le croquis ci-dessous indique les cotes de la nouvelle Jetta.

Dimensions extérieures et poids

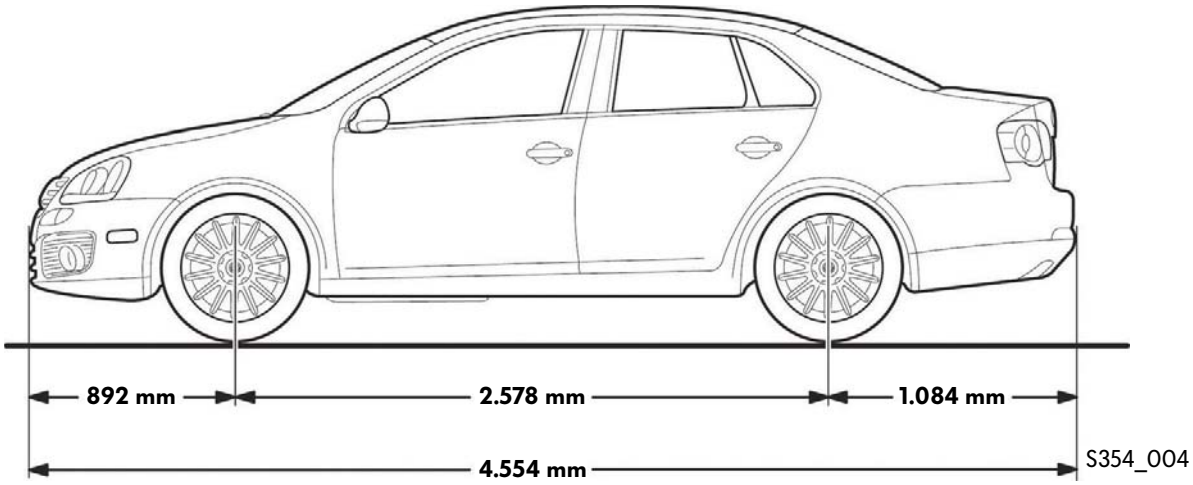

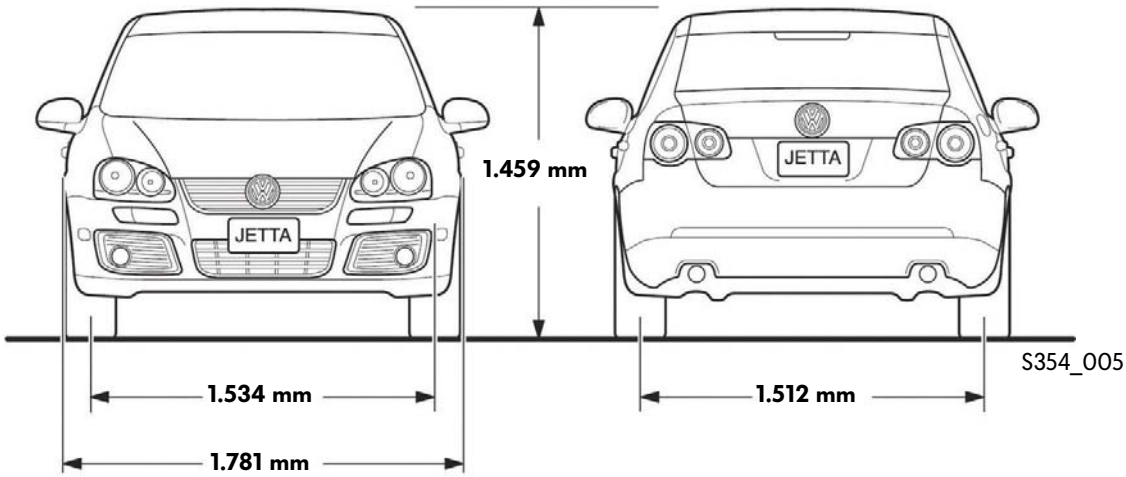

Dimensions extérieures

Longueur	4 554 mm
Largeur	1 781 mm
Hauteur	1 459 mm
Empattement	2 578 mm
Voie avant	1 534 mm
Voie arrière	1 512 mm

Poids

Poids total autorisé en charge	de 1 870 à 1 990 kg*
Poids à vide	de 1 348 à 1 470 kg*

* varie en fonction du modèle

Valeur Cx	0,31

Cotes intérieures de l'habitacle

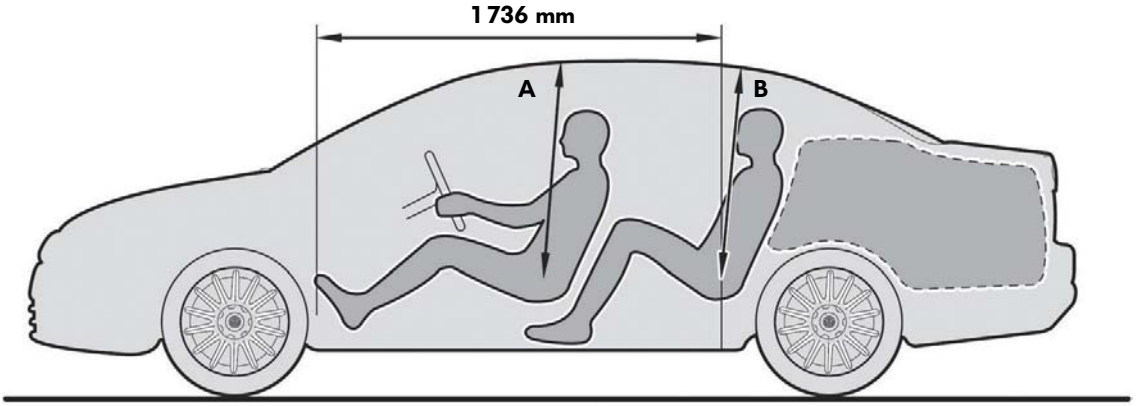

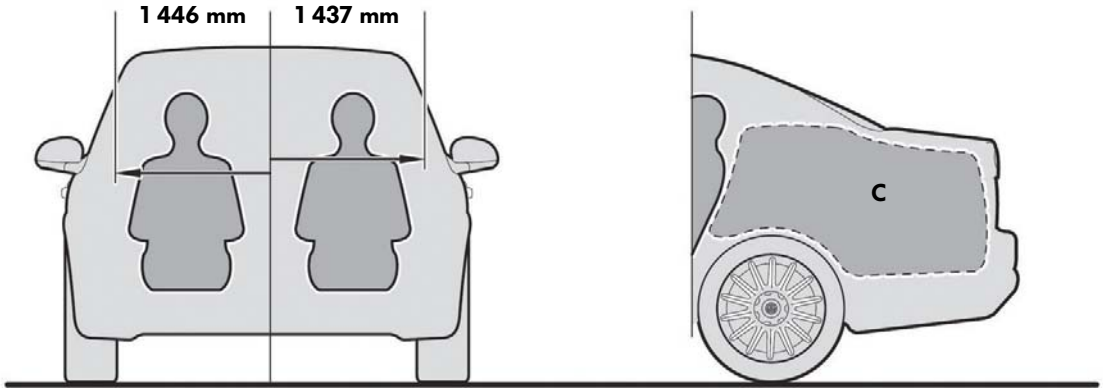

S354_006

Cotes intérieures de l'habitacle

A	Garde au toit à l'avant	de 949 à 975 mm*
B	Garde au toit à l'arrière	de 941 à 945 mm*
C	Volume du coffre à bagages	527 l

* varie en fonction du modèle

La structure de la carrosserie

La rigidité statique et dynamique

La nouvelle Jetta définit de nouvelles références en matière de rigidité statique et dynamique. Cette rigidité a pu être obtenue par la mise en oeuvre de principes de construction visant à réduire le poids, c'est-à-dire grâce à une structure allégée.

Technique de soudage laser

L'usine de montage de Puebla au Mexique intensifie la mise en oeuvre de la technique de soudage laser pour la production de la carrosserie brute de la nouvelle Jetta. L'utilisation accrue des cordons de soudure laser améliore considérablement la stabilité et la rigidité de la carrosserie.

La technologie de soudage laser augmente non seulement la qualité de fabrication, mais améliore aussi la qualité de la carrosserie. Un tel résultat est obtenu en réduisant les surfaces de soudure tout en diminuant la déformation de la tôle occasionnée par la pression et la chaleur requises dans le cas des anciens procédés de soudure.

Légende :

rouge = Zone de collision latérale
jaune = Cellule passagers
bleu = Structure du cadre

Montant B

Le montant B est constitué de 3 coques. Grâce à l'utilisation de tôles formées à chaud, il offre un degré de sécurité élevé pour les passagers en cas de choc latéral.

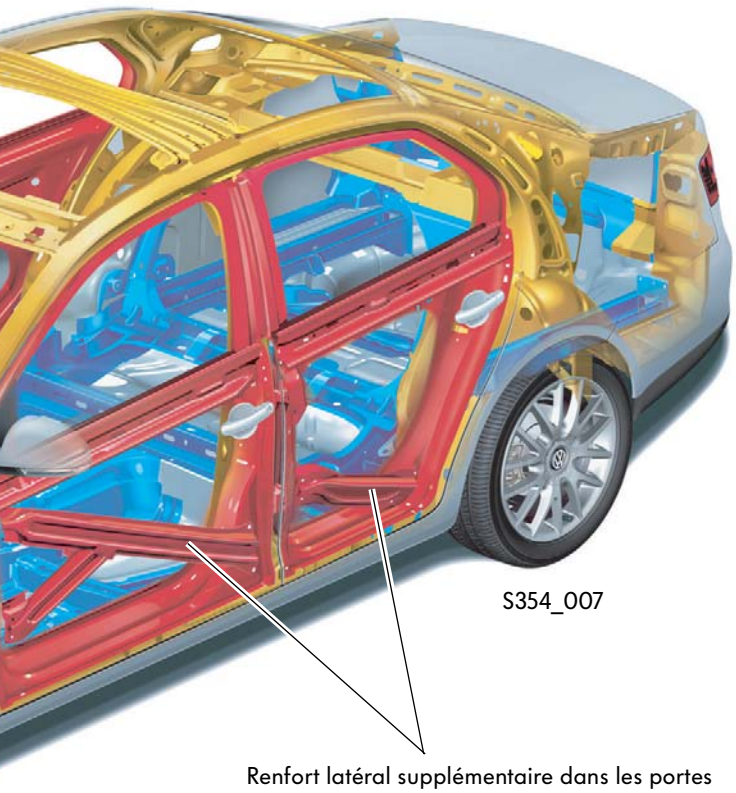

Pour de plus amples informations relatives aux tôles formées à chaud, veuillez vous référer au Programme autodidactique 338 « La Golf Plus 2005 ».

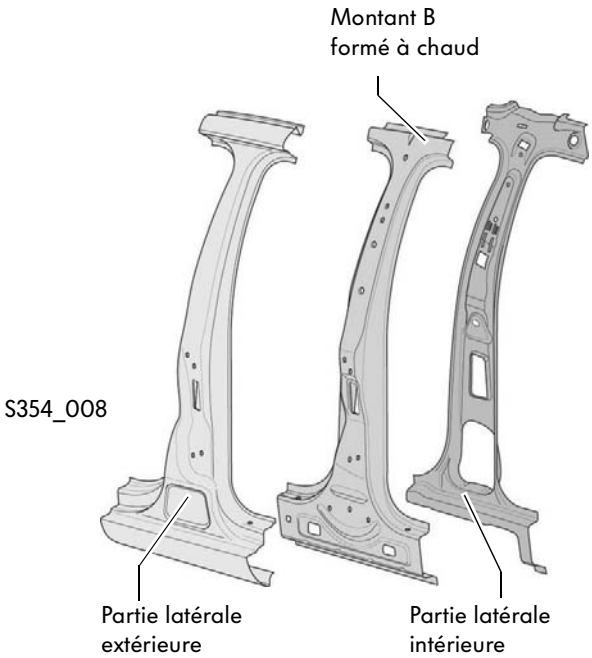

Les tôles formées à chaud

Les tôles formées à chaud sont utilisées pour le montant B et dans la zone située à la jonction de la carrosserie avec le montant A. La rigidité de ces composants est obtenue par un traitement thermique ciblé avant et après le processus de formage. Les tôles formées à chaud offrent une meilleure résistance que les tôles standard pour un poids moindre.

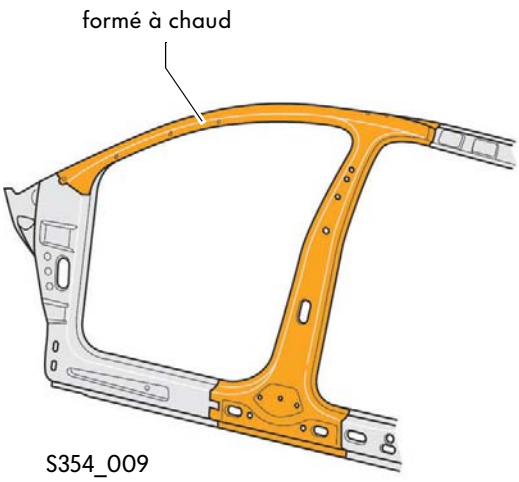

Carrosserie

Les caractéristiques

Le vitrage

Le pare-brise et la lunette arrière sont collés.

Le capot avant

Le câble Bowden destiné à l'ouverture du capot avant est logé dans le compartiment moteur afin d'éviter tout accès non autorisé. Le point de séparation du câble Bowden se situe derrière le projecteur côté conducteur.

Le pare-chocs avant

Le montage derrière le déflecteur avant d'une pièce en mousse destinée à absorber les chocs a permis de réduire le risque de blessures pour les piétons.

Projecteurs

La Jetta 2006 est dotée de projecteurs en verre transparent.
Les clignotants ont été disposés sous les feux de croisement et de route afin d'augmenter leur visibilité par les autres usagers de la route.

Des lampes bi-xénon sont disponibles en option pour certains modèles.

Le pare-brise

Le pare-brise intègre au niveau du rebord inférieur une découpe pour la plaquette comportant le numéro de châssis.

Les rétroviseurs extérieurs

Les clignotants latéraux sont intégrés dans les rétroviseurs extérieurs.

Les sièges avant

Les sièges avant de la nouvelle Jetta sont soit à réglage mécanique ou électrique. Le siège du passager peut être doté en option d'une trappe à skis.

Les sièges avant sont équipés de série du système d'appuie-têtes actifs.

La lunette arrière

Les antennes sont intégrées dans la lunette arrière.

Le capot arrière

Le capot arrière se déverrouille par le biais d'une microtouche ou de la radiocommande et s'ouvre automatiquement au moyen d'une aide à l'ouverture.

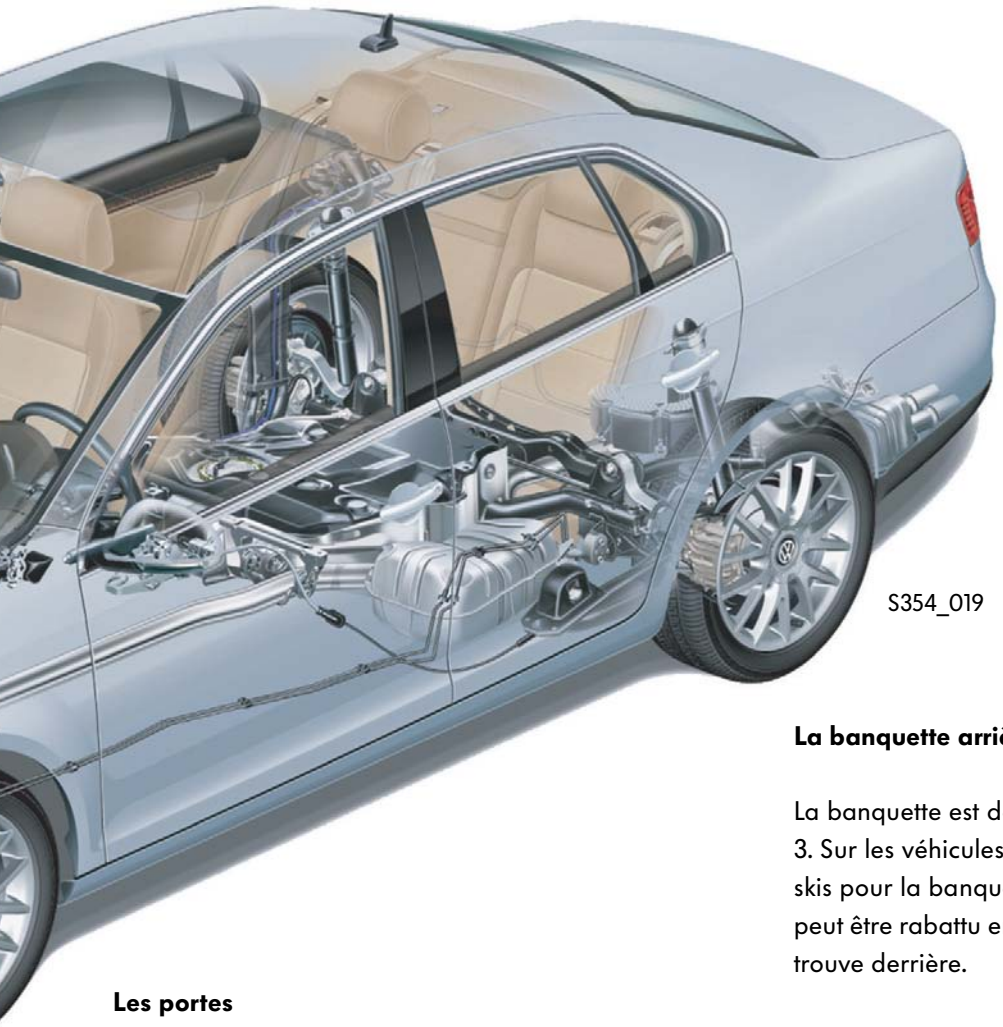

S354_019

Les feux arrière

La nouvelle Jetta dispose de feux arrière en deux parties.

La banquette arrière

La banquette est dotée d'un dossier rabattable 2/3-1/3. Sur les véhicules équipés en option d'une trappe à skis pour la banquette arrière, l'accoudoir central peut être rabattu en même temps que la trappe qui se trouve derrière.

Les portes

Le nouveau concept de porte est basé sur une tôle extérieure de porte vissée avec rails de retenue et pièce intérieure de porte. Il est identique au concept de portes de la Golf 2004.

Pour de plus amples informations relatives au nouveau concept de porte, veuillez vous référer au Programme autodidactique 318 « La Golf 2004 ».

Le concept de rangement

L'habitacle de la Jetta dispose d'une multitude de rangements.

Les rangements à l'avant

Les véhicules dotés d'un climatiseur possèdent une boîte à gants réfrigérée.

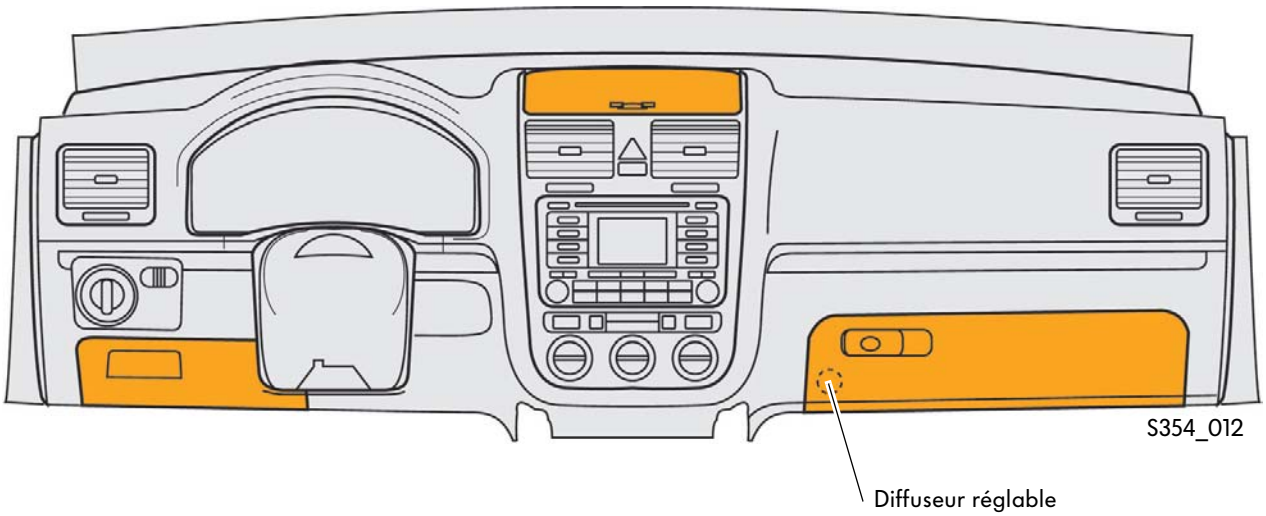

S354_012

Les rangements dans la console de toit

La nouvelle Jetta dispose d'un casier de rangement ouvert au niveau du plafonnier situé sur le ciel de pavillon.

S354_013

Les bacs de porte

Les bacs de porte ainsi qu'un porte-boissons conçu pour des bouteilles de 1,5 l sont disposés dans les revêtements de portes.

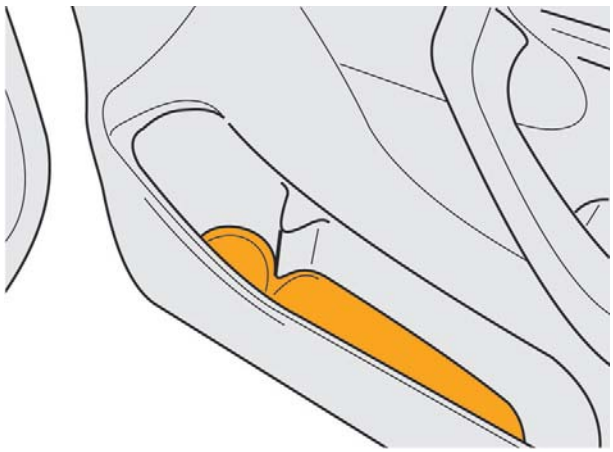

S354_014

Le rangement dans la console centrale

La nouvelle possibilité de rangement prévue sur la Jetta offre un compartiment climatisé dans la console centrale ainsi que des porte-boissons escamotables pour la banquette arrière.

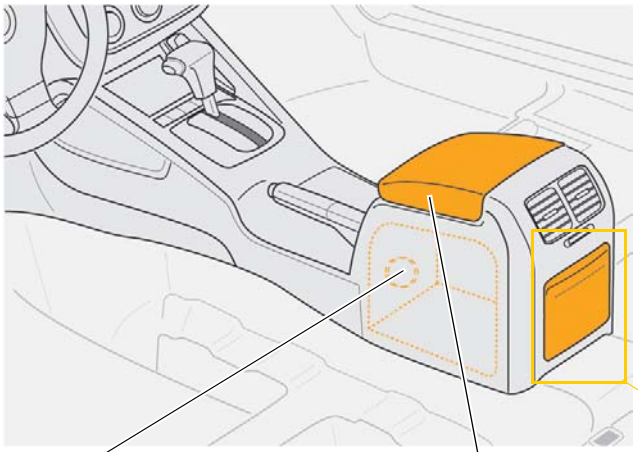

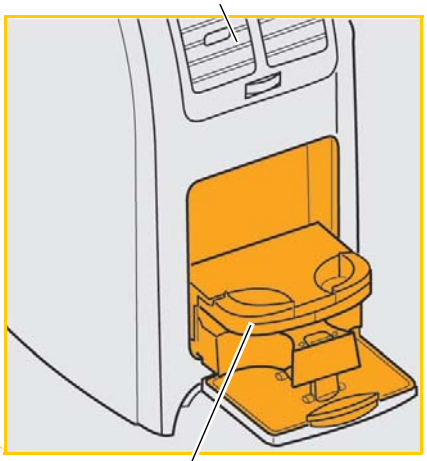

Les rangements du coffre à bagages

Un couvercle coulissant intégré dans le revêtement latéral du coffre à bagages permet le rangement de petits objets. En retirant le couvercle, il est possible de transporters des objets longs, par ex. sac de golf, parallèlement à la banquette arrière.

Les cavités intégrées sous le cache du plancher de coffre font office de rangements supplémentaires.

Protection des occupants

La nouvelle Jetta dispose des systèmes de protection des occupants suivants.

Équipement de série :

- Sac gonflable conducteur et passager avant
- Sac gonflable latéral aux sièges avant
- Sac gonflable de tête pour passagers avant et arrière
- Ceintures de sécurité 3 points à toutes les places
- Rétracteurs de ceintures et limiteurs d'effort de ceinture aux sièges avant
- Limiteurs d'effort de ceinture aux places arrière extérieures
- Appuie-têtes actifs aux sièges avant
- Systèmes de fixation Isofix aux places arrière extérieures
- Détection d'oubli de port de ceinture pour conducteur et passager avant.

À l'instar de la Golf 2004, les capteurs suivants sont montés :

- Capteurs de pression dans les portes avant
- Capteurs d'accélération dans les revêtements de passages de roue arrière.

Le sac gonflable passager avant peut être désactivé au moyen d'une commande à clé située dans le compartiment de rangement côté passager avant.

Pour de plus amples informations relatives aux systèmes de protection des occupants, veuillez vous référer au Programme autodidactique 318 « La Golf 2004 ».

Équipement optionnel :

- Sacs gonflables latéraux en combinaison avec des rétracteurs de ceintures pyrotechniques et des limiteurs d'effort de ceinture aux places arrière extérieures

S354_018

Groupes motopropulseurs

Combinaisons moteur-boîte de vitesses

Boîte de vitesses / Moteur	0AF Boîte mécanique 5 vitesses	0AG Boîte mécanique 6 vitesses	0A4 Boîte mécanique 5 vitesses
Moteur essence 1,6l/75kW avec technique 2 soupapes par cylindre	✓		
Moteur FSI 1,6l/85kW		✓	
Moteur FSI 2,0l/110kW			
Moteur FSI 2,0l/147kW avec suralimentation par			
Moteur TDI 1,9l/77kW avec technique 2 soupapes par cylindre			✓
Moteur TDI 2,0l/103kW avec technique 4 soupapes par cylindre			
Moteur TDI 2,0l/103kW avec technique 2 soupapes par cyl. et filtre à			

02S	02Q	09G	DSG 02E
Boîte mécanique 6 vitesses	**Boîte mécanique 6 vitesses**	**Boîte automatique 6 vitesses**	**Boîte DSG 6 vitesses**
		✓ *	
		✓ *	
✓		✓ *	
	✓		✓ *
			✓
	✓		✓ *
	✓		✓ *

* Mise en service ultérieure

Le moteur essence 1,6l/75kW avec technique 2 soupapes par

Le moteur 1,6l/75kW est conçu sur la base du moteur déjà connu de 1,6l/75kW portant les lettres-repères BGU, tel qu'il est monté sur la Golf 2004.

S354_031

Caractéristiques techniques

- 2 soupapes, culbuteurs à galet
- Bloc-moteur en aluminium avec carter d'huile nervuré
- Système d'air secondaire
- Tubulure d'admission à longueur variable en plastique
- Système à pilotage par capteur de pression (auparavant débitmètre massique à film chaud)
- Suppression de l'aération du carter-moteur, aération uniquement par le biais de la culasse
- Suppression du système de recyclage des gaz d'échappement.

Caractéristiques techniques

Lettres-repères moteur	BSE
Type	Moteur 4 cylindres en ligne
Cylindrée [cm³]	1595
Alésage [mm]	81
Course [mm]	77,4
Soupapes par cylindre	2
Taux de compression	10,3:1
Puissance maxi	75 kW à 5600 tr/min
Couple maxi	148 Nm à 3800 tr/min
Gestion moteur	Simos 7.1
Carburant	Super sans plomb RON 95 (ordinaire sans plomb RON 91 moyennant une baisse de puissance)
Post-traitement des gaz d'échappement	Sonde en amont du catalyseur : sonde lambda à large bande, sonde en aval du catalyseur : sonde lambda à sauts de tension
Norme antipollution	EU 4

Diagramme de couple et de puissance

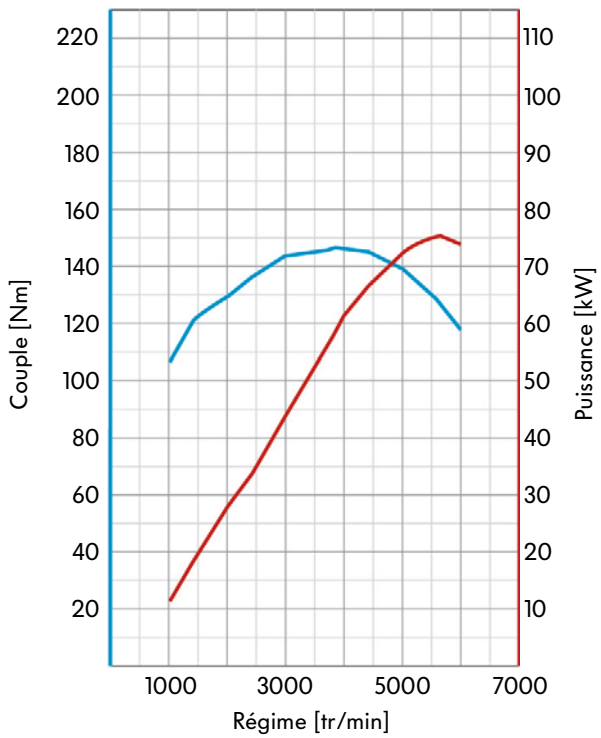

S354_041

Le moteur FSI 1,6l/85kW

La Jetta est équipée du moteur FSI 1,6l/85kW de la Golf, de la Golf Plus et du Touran. Les caractéristiques ci-après sont d'ores et déjà proposées de série sur ces véhicules.

S354_032

Caractéristiques techniques

- Mode lambda 1 (mode homogène)
- Le transmetteur de pression de carburant, basse pression G410 a été supprimé. Le débit de carburant requis est déterminé à partir des informations telles que la température du liquide de refroidissement, la température de l'air d'admission et la température d'huile. C'est à partir de là qu'est obtenu le rapport cyclique (signal modulé en largeur d'impulsion) pour l'activation de la pompe à carburant électrique, sur la base d'une cartographie.
- Le tube de liaison entre la culasse et la soupape de recyclage des gaz a été modifié. Les gaz d'échappement sont acheminés dans la tubulure d'admission en bypassant le papillon, ce qui évite dans une large mesure les dépôts de calamine au niveau de ce dernier.
- Le logiciel du calculateur de moteur a été adapté aux modifications.

Caractéristiques techniques

Lettres-repères moteur	BLF
Type	Moteur 4 cylindres en ligne
Cylindrée [cm³]	1598
Alésage [mm]	76,5
Course [mm]	86,9
Soupapes par cylindre	4
Taux de compression	12:1
Puissance maxi	85 kW à 6000 tr/min
Couple maxi	155 Nm à 4000 tr/min
Gestion moteur	Bosch Motronic MED 9.5.10
Carburant	Super Plus sans plomb RON 95 (avec Super sans plomb RON 98, augmentation du couple à moyen régime)
Post-traitement des gaz d'échappement	Précatalyseur, catalyseur principal, régulation lambda
Norme antipollution	EU 4

Diagramme de couple et de puissance

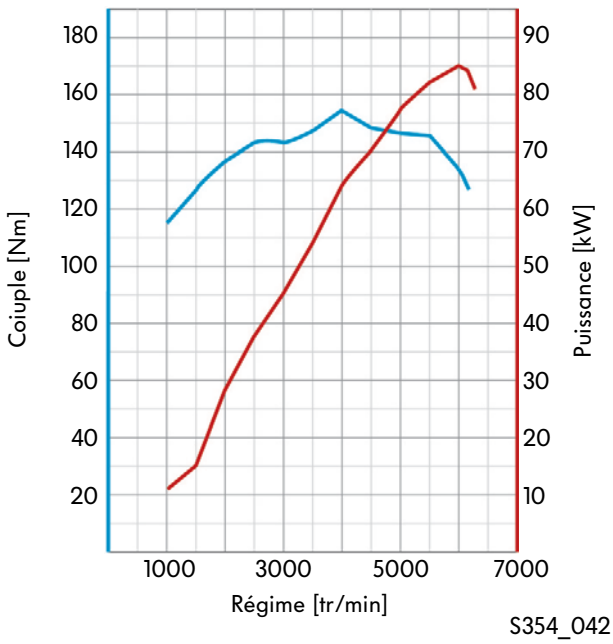

L'utilisation d'essence ordinaire sans plomb RON91 n'est pas autorisée, car le retard à l'allumage atteint sa limite de régulation.

Le moteur FSI 2,0 l/110 kW

Ce moteur est déjà connu de la Golf 2004, de la Golf Plus ainsi que de la Passat 2006.

S354_033

Caractéristiques techniques

- Pompe haute pression Hitachi résistante à l'éthanol
- Deux arbres à cames en tête avec variation en continu de la longueur de la tubulure d'admission
- Culbuteurs à galet avec élément d'appui hydraulique
- Engrenage à arbre d'équilibrage
- Tubulure d'admission à longueur variable en plastique avec tambour de commande
- Volets de déplacement de charge à réglage en continu
- Recyclage des gaz d'échappement refroidi par eau
- Injection d'un mélange homogène de carburant.

Pour de plus amples informations relatives au moteur, veuillez vous référer au Programme autodidactique 322 « Le moteur FSI de 2,0 l à 4 soupapes par cylindre ».

Caractéristiques techniques

Lettres-repères moteur	BLR
Type	Moteur 4 cylindres en ligne
Cylindrée [cm³]	1984
Alésage [mm]	82,5
Course [mm]	92,8
Soupapes par cylindre	4
Taux de compression	11,5:1
Puissance maxi	110 kW à 6000 tr/min
Couple maxi	200 Nm à 3500 tr/min
Gestion moteur	Bosch Motronic MED 9.5.10
Carburant	Super Plus sans plomb RON 98 (Super sans plomb RON 95 moyennant une baisse de puissance)
Post-traitement des gaz d'échappement	Deux précatalyseurs et un catalyseur à trois voies avec régulation lambda
Norme antipollution	EU 4

Diagramme de couple et de puissance

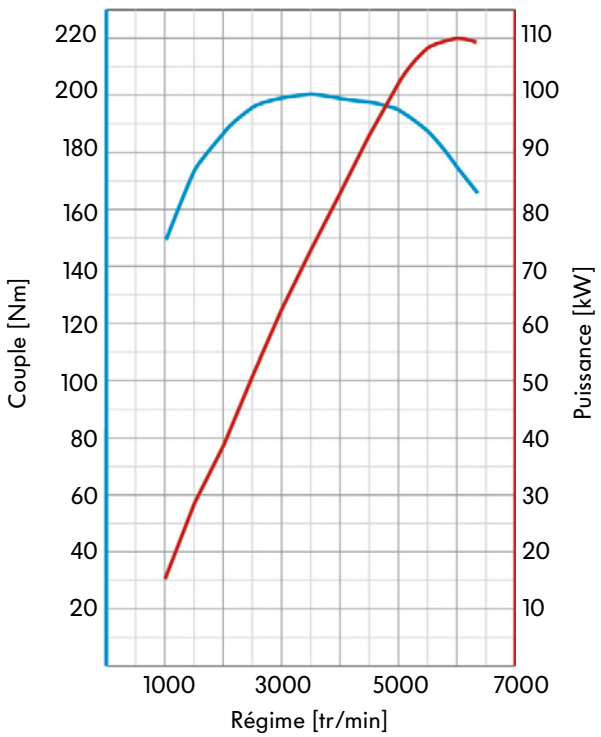

S354_043

Le moteur FSI 4 cylindres 2,0l/147kW avec suralimentation par turbocompresseur

Un moteur FSI avec suralimentation par turbocompresseur est proposé sur la base du moteur 2,0l/110kW. Ce moteur était monté sur l'Audi A3 Sportback et la Golf GTI.

S354_034

Caractéristiques techniques

- Système d'échappement monoflux avec catalyseur en amont et catalyseur sous plancher à proximité du moteur
- Pompe haute pression Hitachi résistante à l'éthanol
- Système d'alimentation sans retour
- Injection d'un mélange homogène de carburant
- Pignon de chaîne de commande découplé dans l'engrenage à arbre d'équilibrage
- Pignon elliptique de courroie crantée sur le vilebrequin
- Pompe mécanique de servofrein
- Volets de déplacement de charge à réglage en continu.

Pour de plus amples informations relatives au moteur, veuillez vous référer au Programme autodidactique 337 « Le moteur FSI de 2,0l à suralimentation par turbocompresseur ».

Caractéristiques techniques

Lettres-repères moteur	AXX
Type	Moteur 4 cylindres en ligne
Cylindrée [cm³]	1984
Ordre d'allumage	1-3-4-2
Alésage [mm]	82,5
Course [mm]	92,8
Soupapes par cylindre	4
Taux de compression	10,5:1
Puissance maxi	147 kW de 5100 à 6000 tr/min
Couple maxi	280 Nm de 1800 à 5000 tr/min
Gestion moteur	Bosch Motronic MED 9.1
Distribution variable	Angle de vilebrequin 42°
Carburant	Super Plus sans plomb RON 98 (Super sans plomb RON 95 moyennant une baisse de puissance)
Post-traitement des gaz d'échappement	Deux catalyseurs à trois voies avec régulation lambda
Norme antipollution	EU4

Diagramme de couple et de puissance

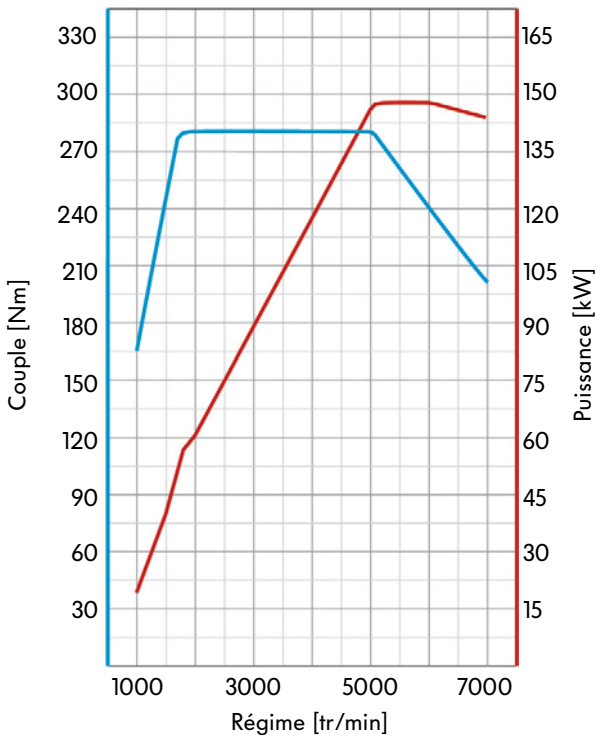

S354_044

Le moteur TDI 1,9l/77kW avec technique 2 soupapes par cylindre

Le moteur TDI 1,9l/77kW est également monté sur la Golf et a fait ses preuves sur plusieurs autres modèles Volkswagen.

S354_035

Caractéristiques techniques

- Radiateur commutable de recyclage des gaz d'échappement
- Flasque d'étanchéité de vilebrequin avec couronne de transmetteur de régime moteur intégrée
- Module de pédale d'accélérateur avec transmetteurs sans contact de position de l'accélérateur
- Contacteur de pédale d'embrayage sans contact.

Caractéristiques techniques

Lettres-repères moteur	BKC
Type	Moteur 4 cylindres en ligne
Cylindrée [cm³]	1896
Alésage [mm]	79,5
Course [mm]	95,5
Soupapes par cylindre	2
Taux de compression	19,5:1
Puissance maxi	77 kW à 4000 tr/min
Couple maxi	250 Nm à 1900 tr/min
Gestion moteur	Bosch EDC 16 avec système injecteur-pompe
Carburant	Gazole, 51 CN mini
Post-traitement des gaz d'échappement	Recyclage des gaz d'échappement et catalyseur à oxydation
Norme antipollution	EU4

Diagramme de couple et de puissance

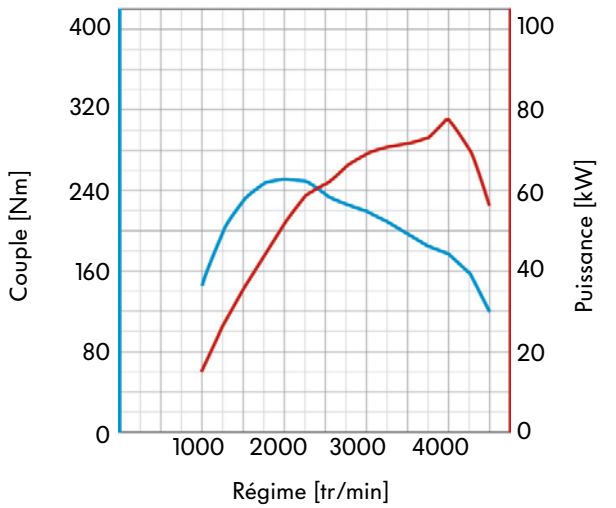

S354_045

Le moteur TDI 2,0l/103kW avec technique 4 soupapes par cylindre

Ce moteur est identique au moteur TDI 2,0l/103kW équipant la Golf 2004.

S354_036

Caractéristiques techniques

- Technique 4 soupapes par cylindre
- Deux arbres à cames, entraînement par courroie crantée
- Radiateur commutable de recyclage des gaz d'échappement
- Flasque d'étanchéité de vilebrequin avec couronne de transmetteur de régime moteur intégrée
- Module de pédale d'accélérateur avec transmetteurs sans contact de position de l'accélérateur
- Contacteur de pédale d'embrayage sans contact.

Caractéristiques techniques

Lettres-repères moteur	BKD
Type	Moteur 4 cylindres en ligne
Cylindrée [cm³]	1968
Alésage [mm]	81
Course [mm]	95,5
Soupapes par cylindre	4
Taux de compression	18:1
Puissance maxi	103 kW à 4000 tr/min
Couple maxi	320 Nm de 1750 tr/min à 2500 tr/min
Gestion moteur	Bosch EDC 16 avec système injecteur-pompe
Carburant	Gazole, 51 CN mini
Post-traitement des gaz d'échappement	Recyclage des gaz d'échappement et catalyseur à oxydation
Norme antipollution	EU4

Diagramme de couple et de puissance

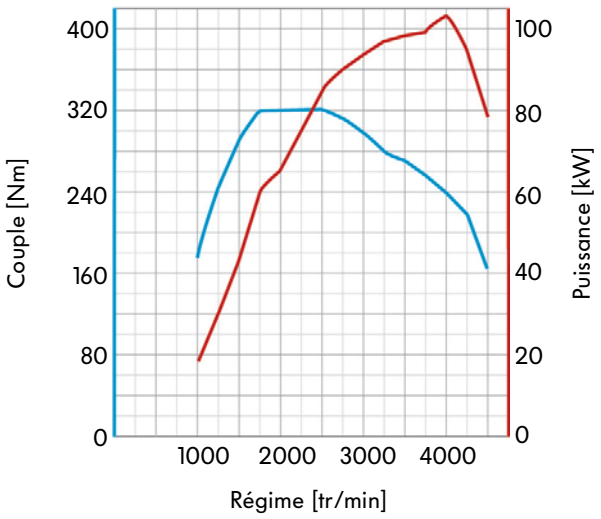

S354_046

Pour de plus amples informations relatives à ce moteur, veuillez vous référer au Programme autodidactique 316 « Le moteur TDI de 2,0l »

Le moteur TDI 2,0 l/103 kW avec technique 2 soupapes par cylindre et filtre à particules

Le moteur TDI 2,0 l/103 kW avec technique 2 soupapes par cylindres et filtre à particules est également disponible sur la Passat du millésime 2006.

S354_048

Caractéristiques techniques

- Technique 2 soupapes par cylindre
- Filtre à particules à revêtement catalytique
- Turbocompresseur rehaussé et pivoté de 180° pour la disposition à proximité du moteur du filtre à particules
- Bougies de préchauffage en céramique.

Caractéristiques techniques

Lettres-repères moteur	BMM
Type	Moteur 4 cylindres en ligne
Cylindrée [cm³]	1968
Alésage [mm]	81
Course [mm]	95,5
Soupapes par cylindre	2
Taux de compression	18:1
Puissance maxi	103 kW à 4000 tr/min
Couple maxi	320 Nm de 1750 tr/min à 2500 tr/min
Gestion moteur	Bosch EDC 16 avec système injecteur-pompe
Carburant	Gazole, 51 CN mini
Post-traitement des gaz d'échappement	Recyclage des gaz d'échappement et filtre à particules
Norme antipollution	EU4

Diagramme de couple et de puissance

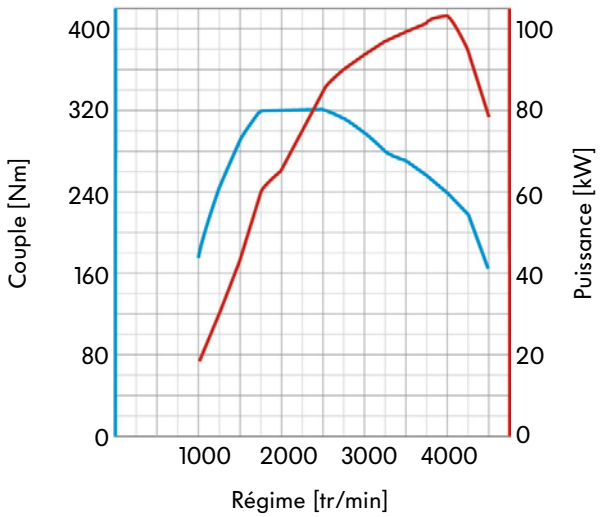

S354_047

Le filtre à particules

Tous les moteurs diesel de la nouvelle Jetta remplissent les exigences de la norme antipollution EU4.

À la demande du client, les véhicules à moteur diesel peuvent être équipés d'un filtre à particules de la nouvelle génération.

Ce nouveau système réunit le catalyseur à oxydation et le filtre à particules en un seul composant, le filtre à particules à revêtement catalytique.

En raison de l'emplacement de montage situé à proximité du moteur, la combustion des particules de suies ne nécessite aucun additif dans le carburant. Les filtres à particules, en combinaison avec une nouvelle huile moteur, sont entièrement exempts d'entretien.

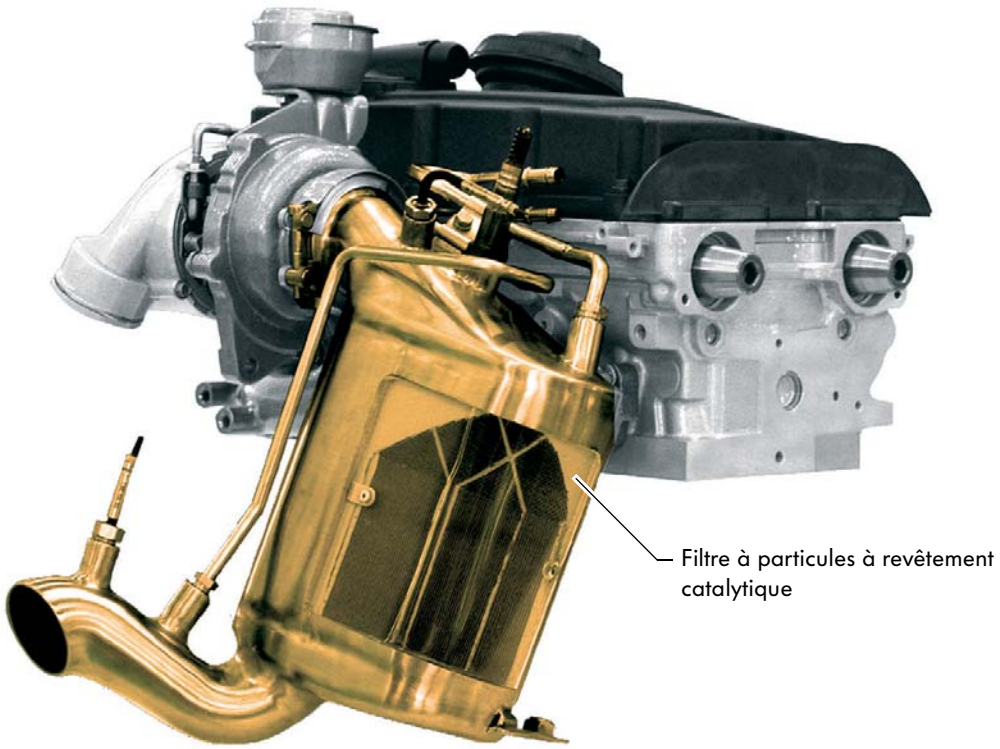

S354_038

Pour de plus amples informations relatives à ces filtres à particules, veuillez vous référer au Programme autodidactique 336 « Le filtre à particules à revêtement catalytique ».

Les bougies de préchauffage en céramique

Une nouvelle bougie de préchauffage dotée d'éléments chauffants en céramique est utilisée sur les moteurs diesel avec filtre à particules. Ces bougies sont disponibles en deux tailles pour les différents moteurs diesel : une version allongée avec filetage M8 pour les moteurs diesel 4 soupapes et une version courte avec filetage M10 pour les moteurs diesel 2 soupapes.

Avantages des bougies de préchauffage en céramique :

- Meilleur comportement lors du démarrage à froid grâce à des températures de préchauffage et de post-chauffage plus élevées
- Meilleures valeurs d'émission en raison de températures de combustion plus élevées
- Peu sensibles au vieillissement

Moteurs diesel 4 soupapes

S354_051

Moteurs diesel 2 soupapes

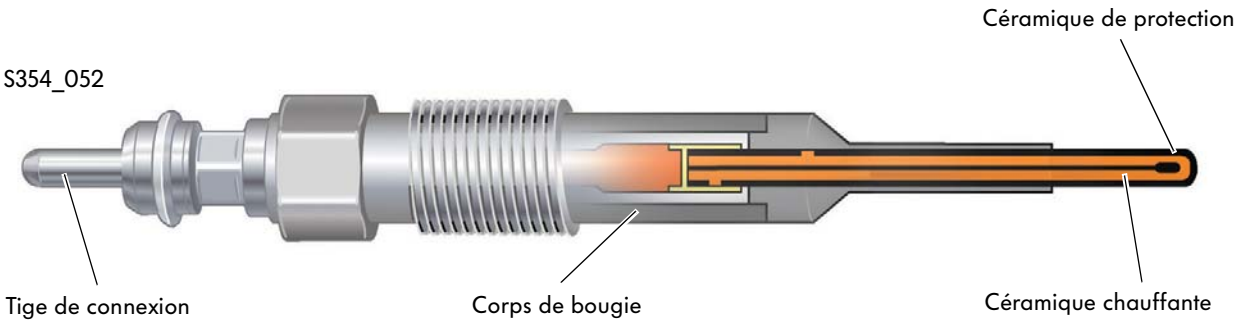

Les composants de la bougie céramique sont les suivants : tige de connexion, corps de bougie et tige incandescente en céramique. La tige incandescente est constituée d'une céramique de protection isolante et d'une céramique chauffante à conduction interne, qui remplace la fonction de la spirale chauffante et de régulation d'une bougie de préchauffage en métal. La bougie de préchauffage en céramique a une tension nominale de 7 volts.

Préchauffage

À une température extérieure inférieure à 14 °C, le système de préchauffage est mis en circuit après l'établissement du contact d'allumage. Une tension de 11,5 volts est appliquée pendant 2 secondes maxi pour assurer une montée en température plus rapide.

La tension est ensuite pilotée par le calculateur du moteur via le calculateur de durée d'incandescence, selon l'état de fonctionnement du moteur.

Bougie de préchauffage en céramique

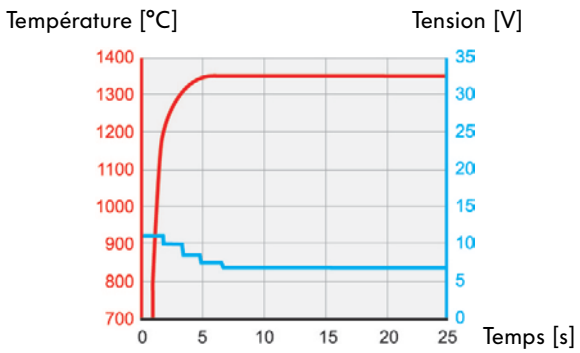

S354_053

Bougie de préchauffage en métal

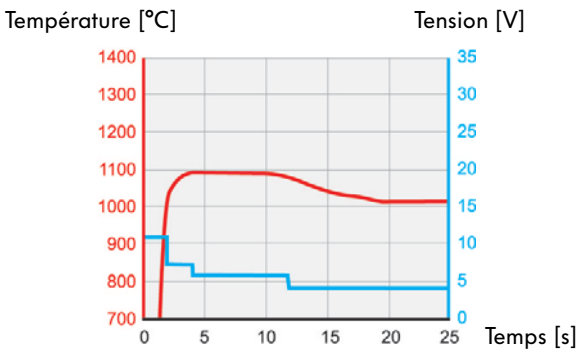

S354_054

Post-chauffage

Pour réduire les bruits de combustion et les émissions d'hydrocarbures, un post-chauffage s'effectue pendant 5 minutes maxi suite à un démarrage du moteur, jusqu'à une température de liquide de refroidissement de 20 °C.

Son efficacité a été améliorée grâce à une température de post-chauffage plus élevée pouvant atteindre jusqu'à 1350 °C (bougie de préchauffage en métal : 1100 °C).

Préchauffage intermédiaire

Pour la régénération d'un filtre à particules, un préchauffage intermédiaire est réalisé. Le préchauffage intermédiaire améliore les conditions de combustion lors du processus de régénération.

Étant donné que la céramique est peu sensible au vieillissement, la sollicitation supplémentaire résultant du préchauffage intermédiaire ne pose aucune exigence particulière aux bougies de préchauffage céramique pour les phases de régénération d'un filtre à particules.

Les bougies de préchauffage en céramique sont sensibles aux coups et à la flexion.
Respectez les instructions figurant dans le Manuel de Réparation.

La boîte DSG 6 vitesses 02E

La boîte DSG 6 vitesses allie les avantages de la boîte mécanique :

- rendement élevé
- ainsi que robustesse et sportivité

à ceux d'une boîte automatique :

- confort accru, surtout lors du passage des vitesses.

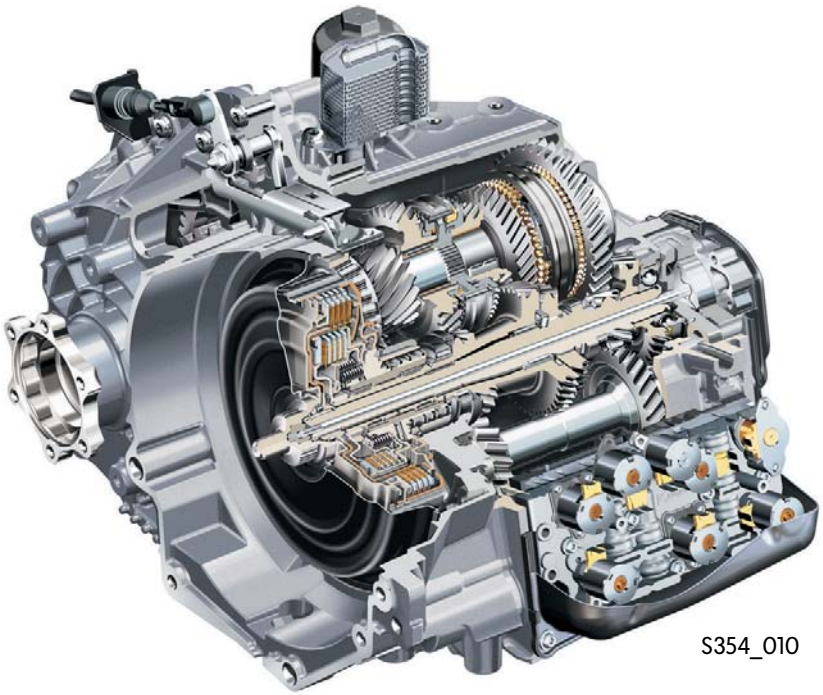

S354_010

Caractéristiques techniques

Poids	env. 94 kg Traction avant
Couple	350 Nm maxi
Embrayage	2 embrayages multidisques en bain d'huile
Mode de fonctionnement	Automatique et Tiptronic
Volume d'huile	7,2 l huile DSG G052182

Pour de plus amples informations relatives à la boîte DSG 02E, veuillez vous référer au Programme autodidactique 308 « La boîte DSG 02E ».

La boîte automatique 6 rapports 09G

La boîte automatique 6 rapports 09G est compacte et légère. Elle est dotée d'une commande électronique et conçue pour un montage transversal.

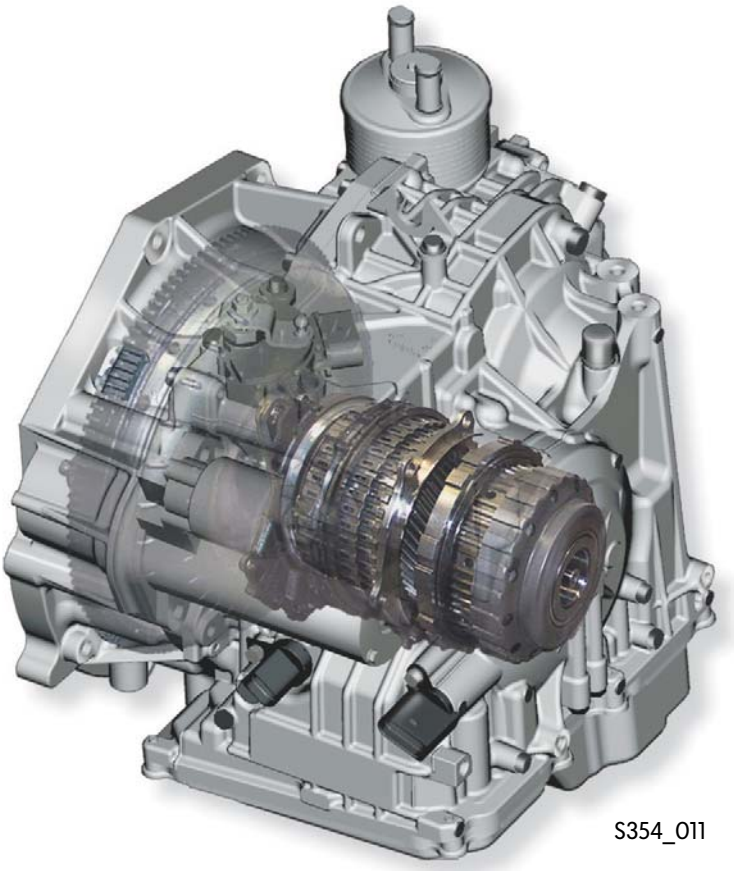

Caractéristiques techniques

Poids	env. 82 kg Traction avant
Couple	280 Nm maxi
Embrayage	Convertisseur de couple
Mode de fonctionnement	Automatique et Tiptronic
Volume d'huile	7,0 l G052025 A2 Lifetime

Pour de plus amples informations relatives à la boîte automatique 6 rapports 09G, veuillez vous référer au Programme autodidactique 300 « La boîte automatique 6 rapports 09G ».

Les trains roulants

Dans le segment de la plate-forme A, les trains roulants de la Jetta 2006 sont fidèles aux hautes exigences posées en matière de confort et de dynamique. La Jetta est également dotée à l'avant d'un essieu à jambes de force optimisé du type MacPherson. À signaler tout particulièrement, le nouvel essieu arrière à quatre bras de conception moderne qui offre une dynamique et un confort de conduite accru.

La direction assistée électromécanique est d'une grande précision et adapte de façon progressive les forces de braquage requises au fur et à mesure que la vitesse augmente.

- Programme électronique de stabilité sur la base du système MK60 de la société Continental Teves
- Dispositif de freinage d'urgence assisté
- Direction assistée électromécanique
- Essieu à jambes de force optimisé du type MacPherson
- Liaison directe de la barre stabilisatrice avec une démultiplication de 1:1
- Servofrein avec courbe caractéristique à double effet

S354_019

Pour de plus amples informations relatives aux trains roulants, veuillez vous référer au Programme autodidactique 321 « La Golf 2004 - Trains roulants ».

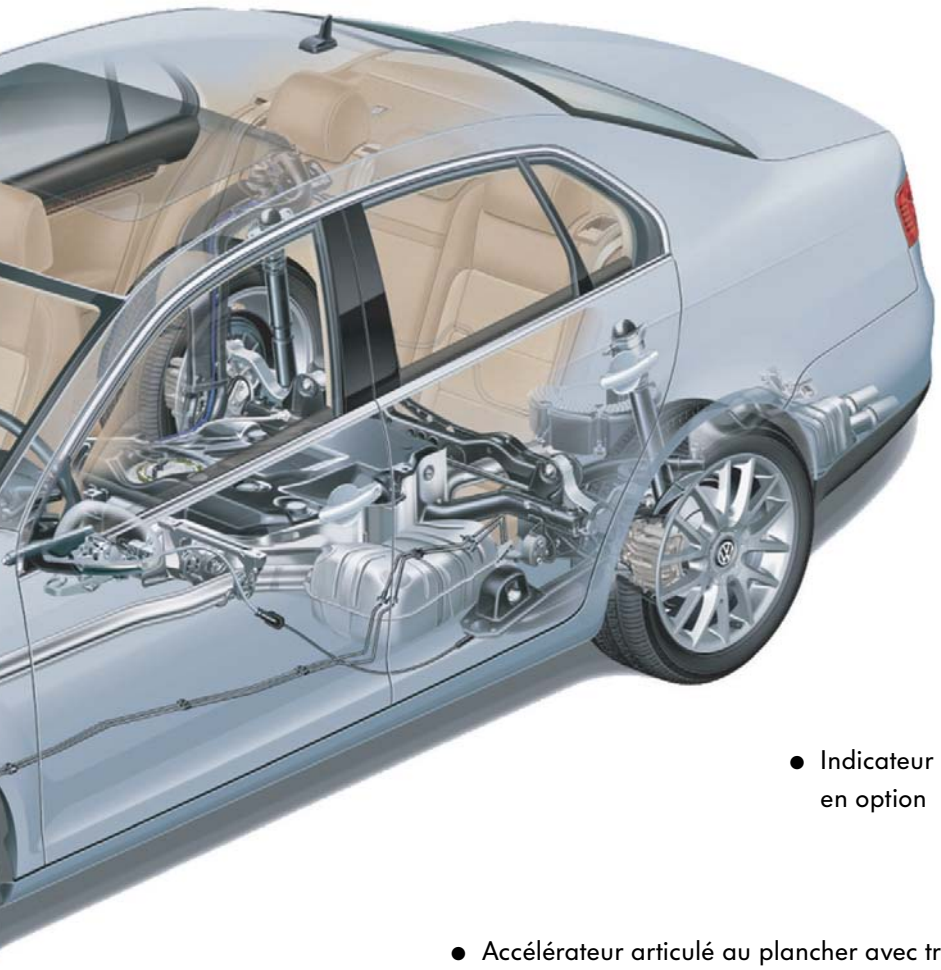

- Essieu arrière à quatre bras garantissant d'excellentes qualités routières et un niveau de confort élevé

- Pincement et carrossage réglables séparément sur l'essieu arrière

- Indicateur de contrôle de pression des pneus, en option

- Accélérateur articulé au plancher avec transmetteurs sans contact de position de l'accélérateur

Les boîtes à fusibles et les emplacements de relais dans le tableau

Emplacements de montage

L'équipement électrique de la Jetta a bénéficié de perfectionnements significatifs. Étant donné que les connexions du réseau de bord ont été entièrement repensées, les emplacements des boîtes à fusibles et des relais ont été modifiés.

L'illustration ci-contre représente les emplacements de montage.

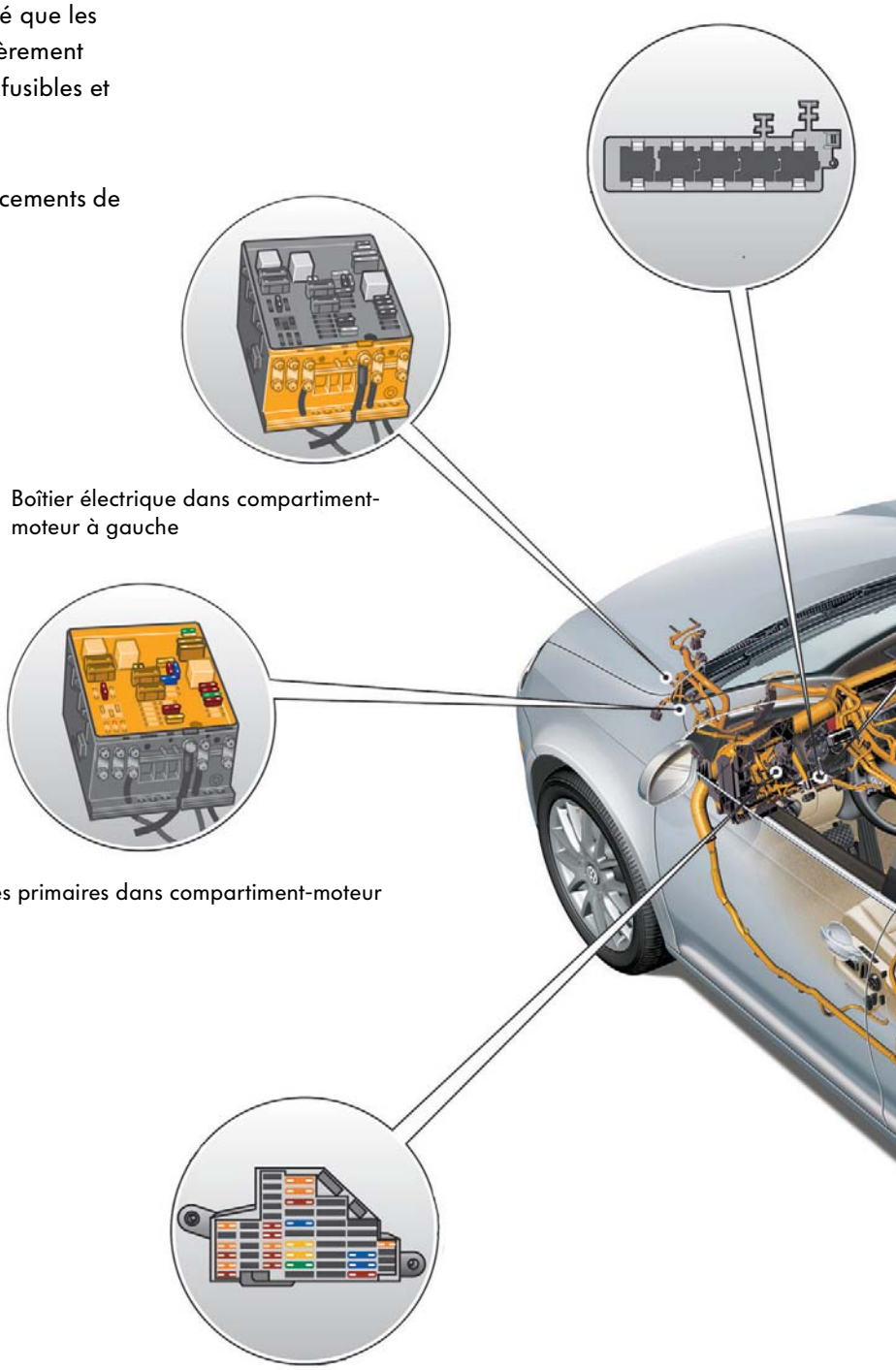

Porte-relais sur calculateur du réseau de bord, sous le tableau de bord à gauche

Pour de plus amples informations relatives à l'équipement électrique, veuillez vous référer au Programme autodidactique 319 « La Golf 2004 - Équipement électrique ».

S354_020

Le concept d'interconnexion

Vue d'ensemble des calculateurs interconnectés

Afin de permettre un échange de données entre les calculateurs, ces derniers sont interconnectés par le biais de divers systèmes de bus de données.

L'interface de diagnostic du bus de données J533 (gateway) est prévue pour les systèmes de bus de données suivants :

- Bus de données CAN propulsion
- Bus de données CAN confort
- Bus de données CAN infodivertissement
- Bus de données CAN combiné d'instruments
- Bus de données CAN diagnostic

Calculateurs raccordés au :

- Bus de données CAN propulsion
- Bus de données CAN confort
- Bus de données CAN infodivertissement
- Bus de données CAN capteurs
- Bus de données LIN
- Bus de données CAN combiné instruments
- Bus de données CAN diagnostic
- Câble du bus de données CAN (high speed et low speed)
- Câble K
- Câble du bus de données LIN

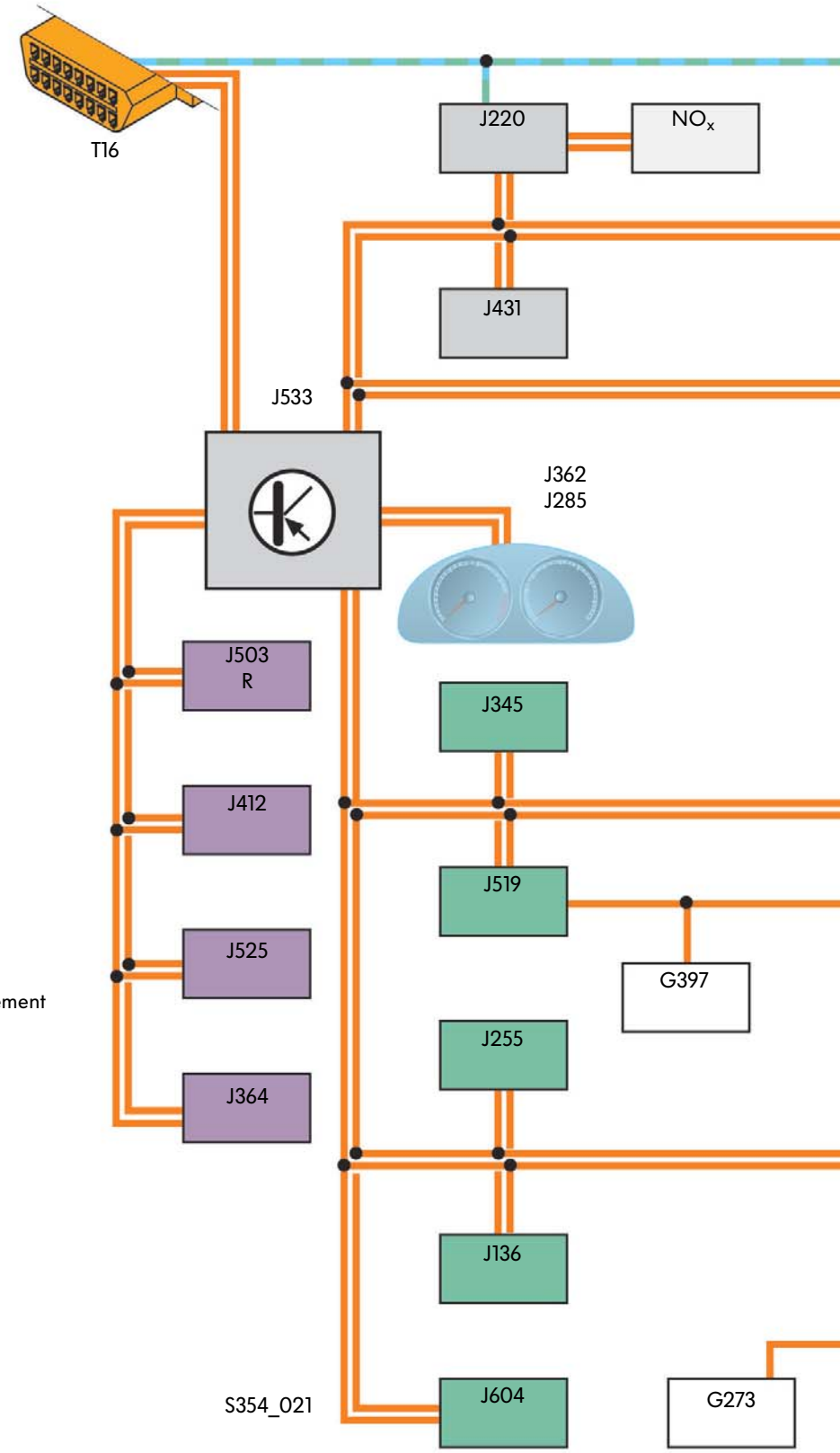

* uniquement avec boîte DSG

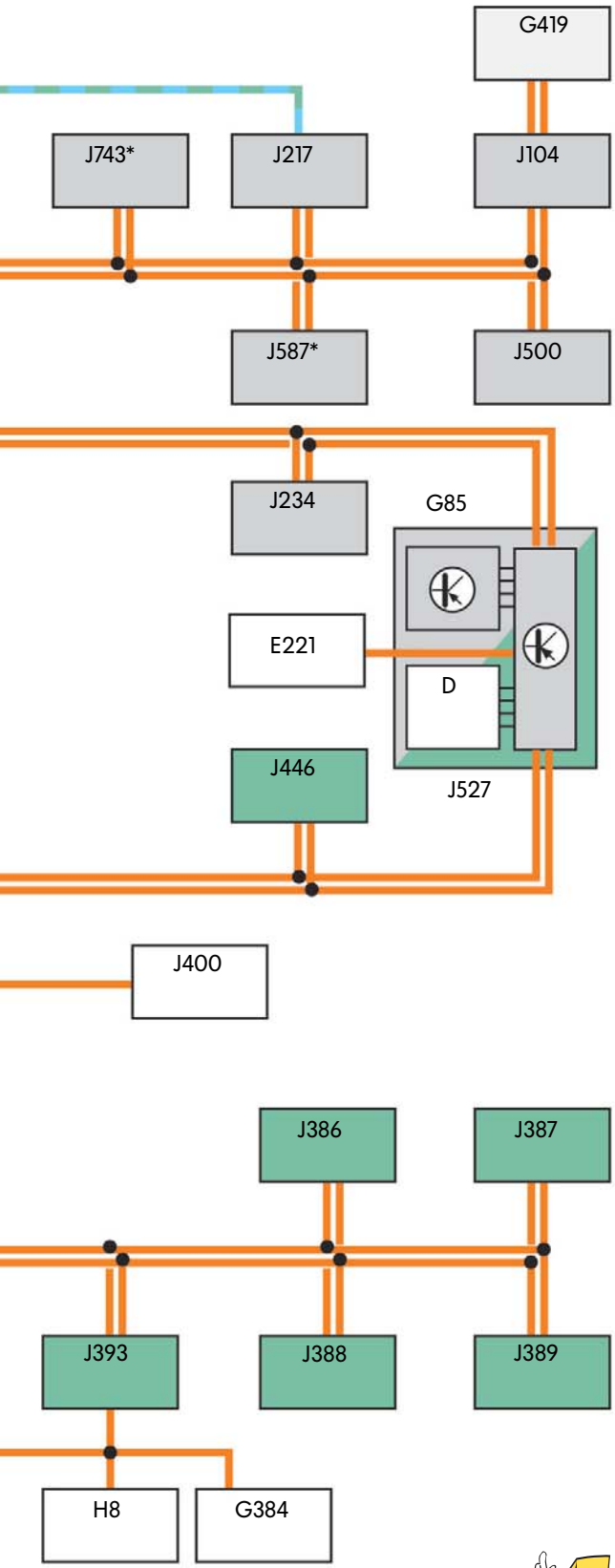

Légende :

D Contact-démarreur
E221 Unité de commande au volant (volant multifonction)
G85 Capteur d'angle de braquage
G273 Détecteur pour protection volumétrique
G384 Transmetteur d'inclinaison du véhicule
G397 Capteur de pluie et de luminosité
G419 Unité de capteurs ESP
H8 Avertisseur sonore d'alarme antivol
J104 Calculateur d'ABS avec EDS
J136 Calculateur de réglage du siège à mémoire/ réglage de la colonne de direction
J217 Calculateur de boîte automatique
J220 Calculateur pour Motronic
J234 Calculateur de sac gonflable
J255 Calculateur de Climatronic (et Climatic)
J285 Calculateur pour unité d'affichage dans le porte-instruments
J345 Calculateur d'identification de remorque
J362 Calculateur d'antidémarrage
J364 Calculateur de chauffage d'appoint
J386 Calculateur de porte, côté conducteur
J387 Calculateur de porte, côté passager avant
J388 Calculateur de porte arrière gauche
J389 Calculateur de porte arrière droite
J393 Calculateur central de système confort
J400 Calculateur de moteur d'essuie-glace
J412 Calculateur d'électronique de commande du téléphone portable
J431 Calculateur du réglage du site des projecteurs
J446 Calculateur d'aide au stationnement
J500 Calculateur d'assistance de direction
J503 Calculateur avec unité d'affichage pour autoradio et système de navigation
J519 Calculateur de réseau de bord
J525 Calculateur du processeur d'ambiance sonore DSP
J527 Calculateur d'électronique de colonne de direction
J533 Interface de diagnostic du bus de données
J587 Calculateur de capteurs de levier sélecteur*
J604 Calculateur de chauffage d'appoint à air
J743* Mécatronique de boîte DSG
NO_x Capteur NO_x
R Autoradio
T16 Prise de diagnostic

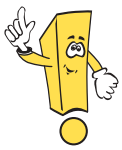

Outre le bus de données CAN, certains composants électriques sont interconnectés via le bus de données LIN.

Chauffage et climatiseur

Le système de climatisation

Sur la Jetta 2006, deux systèmes différents sont proposés :

- Chauffage semi-automatique et climatiseur « Climatic »
- Chauffage et climatiseur « Climatronic 2 zones ».

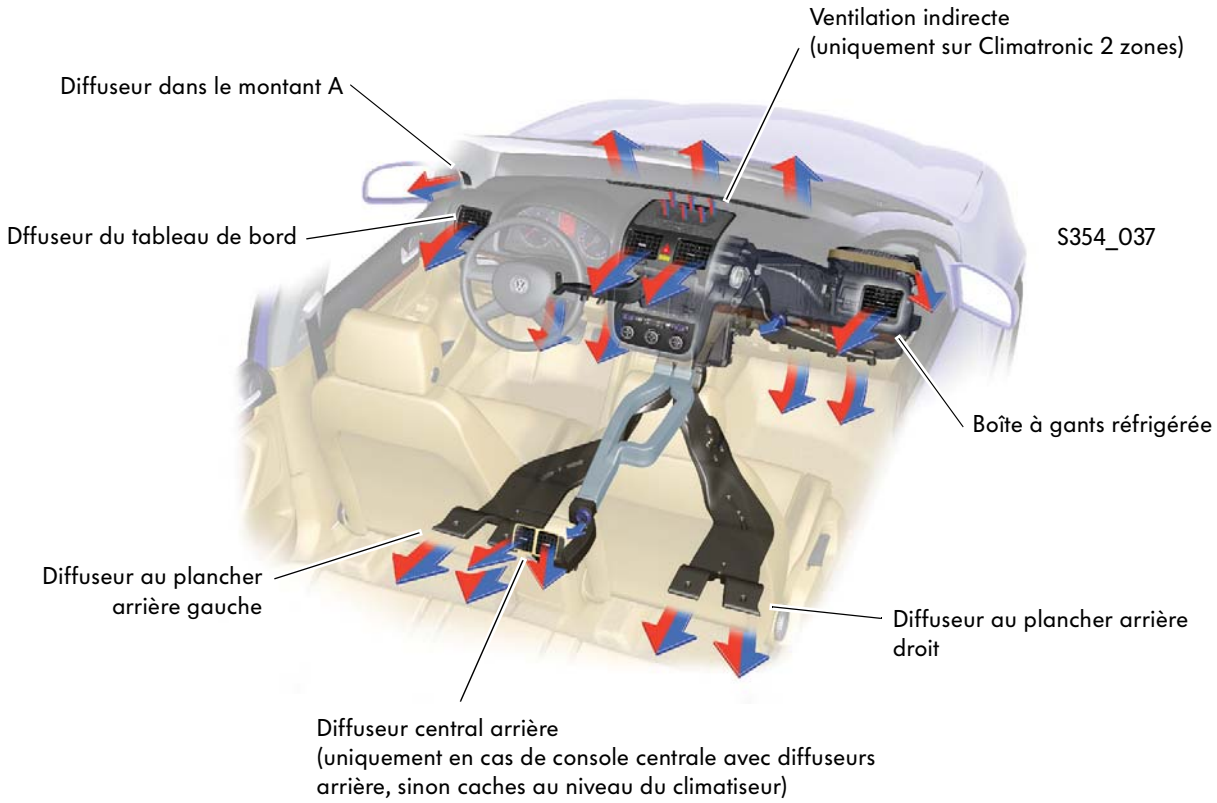

Si le véhicule est équipé d'une console centrale avec diffuseurs arrière, il est également possible de rafraîchir le compartiment de rangement situé dans la console centrale.

La commande

Les unités de commande du chauffage et du climatiseur varient suivant l'équipement du véhicule.
Quatre versions différentes sont disponibles :

- avec et sans touche de chauffage immédiat pour le chauffage d'appoint à eau et
- avec ou sans potentiomètre pour le chauffage de siège.

Panneau de commande du Climatronic 2 zones

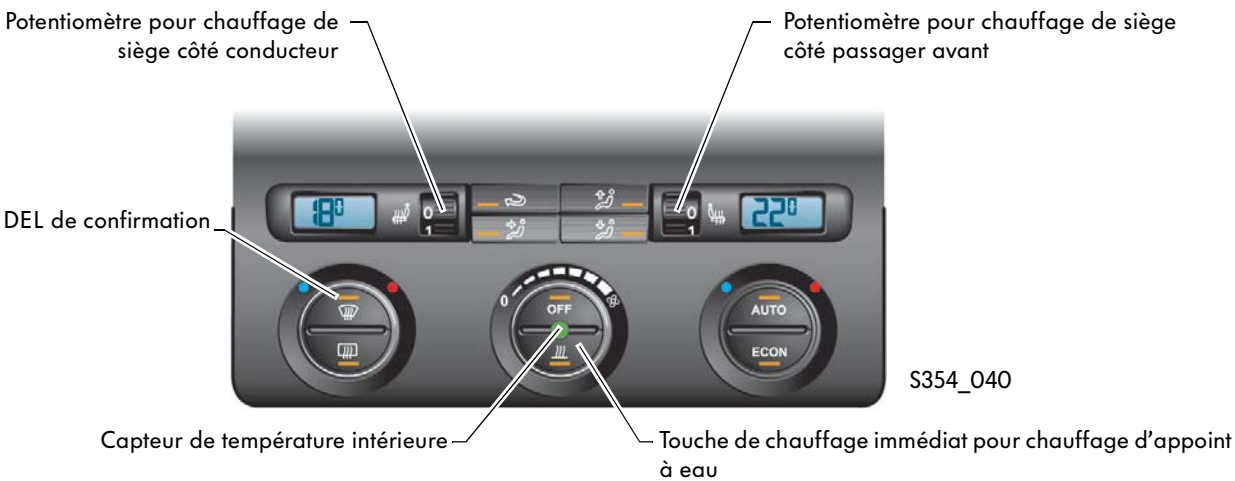

Le chauffage d'appoint à eau Thermo Top V

La Jetta 2006 peut être équipée en option du chauffage d'appoint à eau Thermo Top V.
Il assure les fonctions suivantes :

- Chauffage stationnaire pour le réchauffage de l'habitacle et le dégivrage des glaces du véhicule
- Ventilation stationnaire pour diminuer la température intérieure lorsque le véhicule est stationné au soleil
- Chauffage d'appoint sur les véhicules équipés d'un moteur essence ou diesel (sur les moteurs diesel, à la place de la thermistance CTP).

Pour de plus amples informations relatives au chauffage et climatiseur, veuillez vous référer au Programme autodidactique 318 « La Golf 2004 ».

Autoradio et système de navigation

Les autoradios de la Jetta 2006

L'autoradio R100

Le groupe cible du système R100 est constitué par les gros clients, par ex. exploitants de parcs automobiles. Il s'agit d'un autoradio disposant des fonctions suivantes :

- Deux canaux haut-parleurs (uniquement à l'avant, 20 watts chacun)
- Autoradio RDS FM/AM Europe (AM sans GO)
- Commande pour lecteur 6 CD externe
- Commande du téléphone (mains libres)
- Adaptation automatique du volume en fonction de la vitesse (GALA)
- Autodiagnostic avec diagnostic haut-parleurs
- Mode Transport (réduction de la demande en puissance électrique lors de périodes de transport et d'immobilisation)

S354_027

L'autoradio RCD 300

Le système d'autoradio standard RCD 300 est prévu pour les clients privés.
Il est doté des fonctions suivantes :

- Deux ou quatre canaux haut-parleurs (20 watts chacun)
- Autoradio RDS FM/AM Europe (AM sans GO)
- Affichage des stations mémorisées avec noms RDS à l'écran
- Syntoniseur FM-2 Diversity
- Commande via volant multifonction
- Affichage de la fréquence et de la station sur l'indicateur multifonction
- Lecteur simple CD intégré
- Commande pour lecteur 6 CD externe
- Commande du téléphone (mains libres)
- GALA
- Autodiagnostic avec diagnostic des haut-parleurs
- Mode Transport

S354_028

L'autoradio RCD 500

En tant qu'autoradio haut de gamme, la Jetta 2006 propose le RCD 500 qui offre les fonctionnalités suivantes :

- Quatre canaux haut-parleurs (20 watts chacun)
- Autoradio RDS FM/AM Europe (AM sans GO)
- Affichage des stations mémorisées avec noms RDS à l'écran
- Syntoniseur FM-2 Diversity
- Commande via volant multifonction
- Affichage de la fréquence et de la station sur l'indicateur multifonction
- Changeur 6 CD intégré
- Commande pour changeur 6 CD externe
- Commande téléphone (mains libres)
- GALA
- Traffic Information Memory (TIM)
- Adaptation sonore spécifique au véhicule

S354_029

- Autodiagnostic avec diagnostic haut-parleurs
- Mode Transport
- En option : raccordement d'un amplificateur sonore externe

Système intégré d'autoradio et de navigation MFD 2 avec DVD

La Jetta est également disponible avec un système intégré d'autoradio et de navigation. Pour le système de navigation, il est nécessaire d'utiliser un DVD. Ce système dispose des fonctionnalités suivantes :

- Afficheur couleur multifonction
- Guidage dynamique
- Deux ou quatre canaux haut-parleurs (20 watts chacun)
- Autoradio RDS FM/AM Europe
- Commande via volant multifonction
- Affichage de la fréquence et de la station sur l'indicateur multifonction
- Commande pour changeur 6 CD externe
- Navigation par DVD
- Entrées vidéo et audio disponibles
- Commande téléphone
- GALA
- Traffic Message Channel (TMC)
- Autodiagnostic avec diagnostic haut-parleurs
- Boîtier de commutation Diversity interne.

S354_030

© VOLKSWAGEN AG, Wolfsburg
Tous droits et modifications techniques réservés.
000.2811.68.40 Définition technique 07.2005

Volkswagen AG
Service Training VK-21
Brieffach 1995
38436 Wolfsburg

❀ Ce document a été réalisé sur du papier blanchi sans chlore.